第1回大会　平成13年7月8日(日)　大分県三重町

福岡:1　佐賀:2　大分:3　熊本:1　宮崎:1　5県＝8チーム

敗者戦　【Aパート】大原野球場

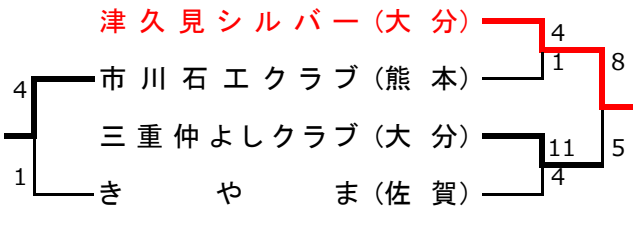

敗者戦　【Bパート】少年院球場

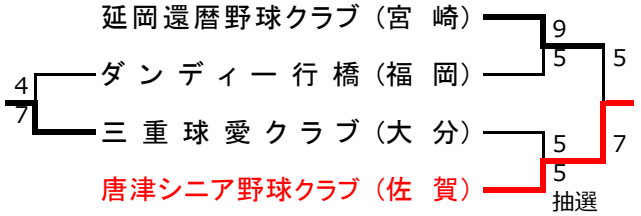

第2回大会　平成14年11月16日(土)～17日　佐賀県嬉野町　みゆき野球場ほか　4会場

福岡:2　佐賀:4　長崎:2　大分:3　熊本:3　宮崎:1　沖縄:1　7県＝16チーム

敗者戦　【Aパート】

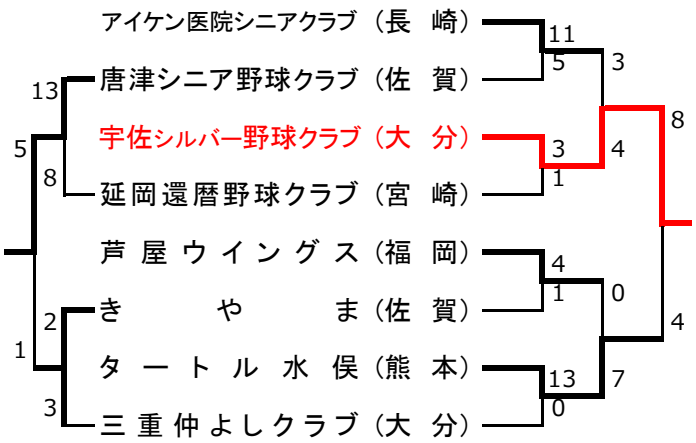

敗者戦　【Bパート】

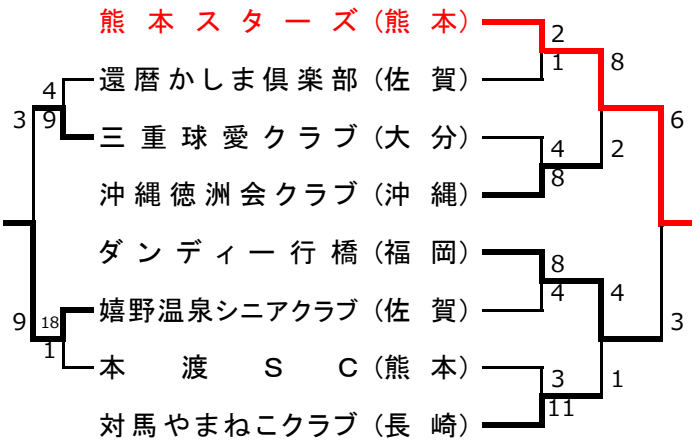

第3回大会　平成15年11月21日(土)～24日(月)　沖縄県豊見城市　瀬長島球場(4面使用)

福岡:2　佐賀:4　長崎:2　大分:6　熊本:1　宮崎:1　沖縄:5　7県＝21チーム

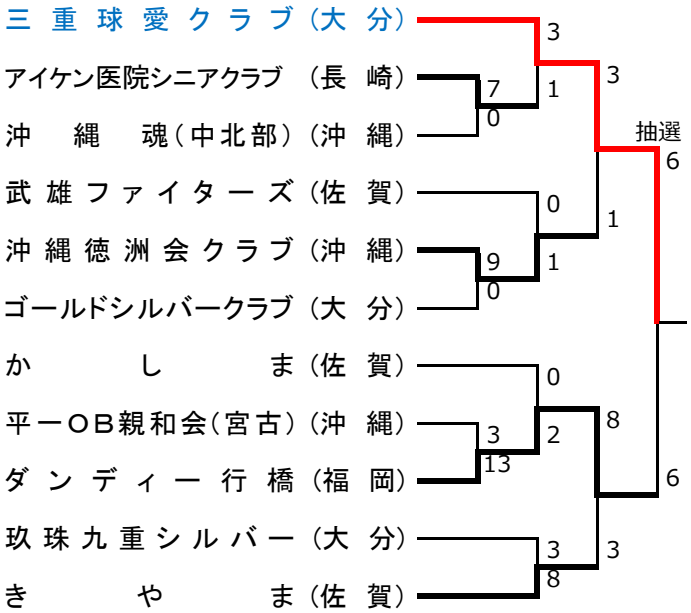

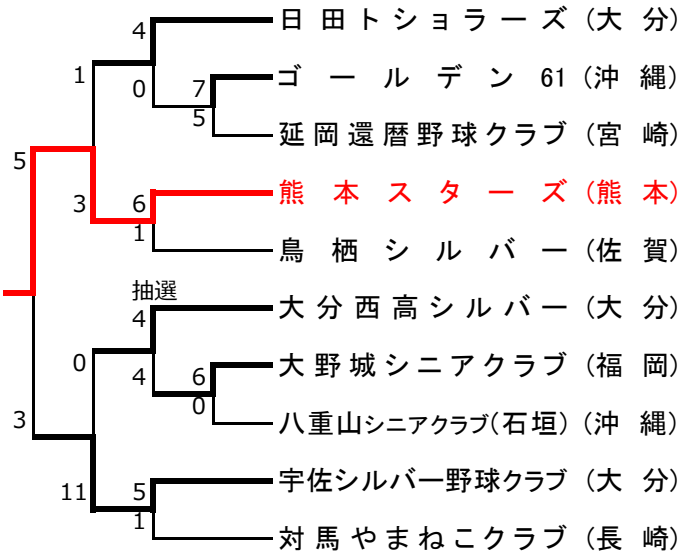

敗者戦						
	沖縄魂	2－1	ゴールドシルバークラブ	鳥栖シルバー	2－0	延岡還暦野球クラブ
	アイケン医院シニアクラブ	4－0	武雄ファイターズ	鳥栖シルバー	2－0	ゴールデン61
	沖縄魂	日没	アイケン医院シニアクラブ			
	平一OB親和会	8－2	玖珠九重シルバー	八重山シニアクラブ	3－1	対馬やまねこクラブ
	かしま	日没	平一OB親和会	八重山シニアクラブ	日没	大野城シニアクラブ

第4回大会　平成16年11月6日(土)～8日(月)　長崎県対馬市　厳原野球場　美津島野球場

福岡:2　佐賀:4　長崎:2　大分:4　熊本:1　宮崎:1　沖縄:2　7県＝16チーム

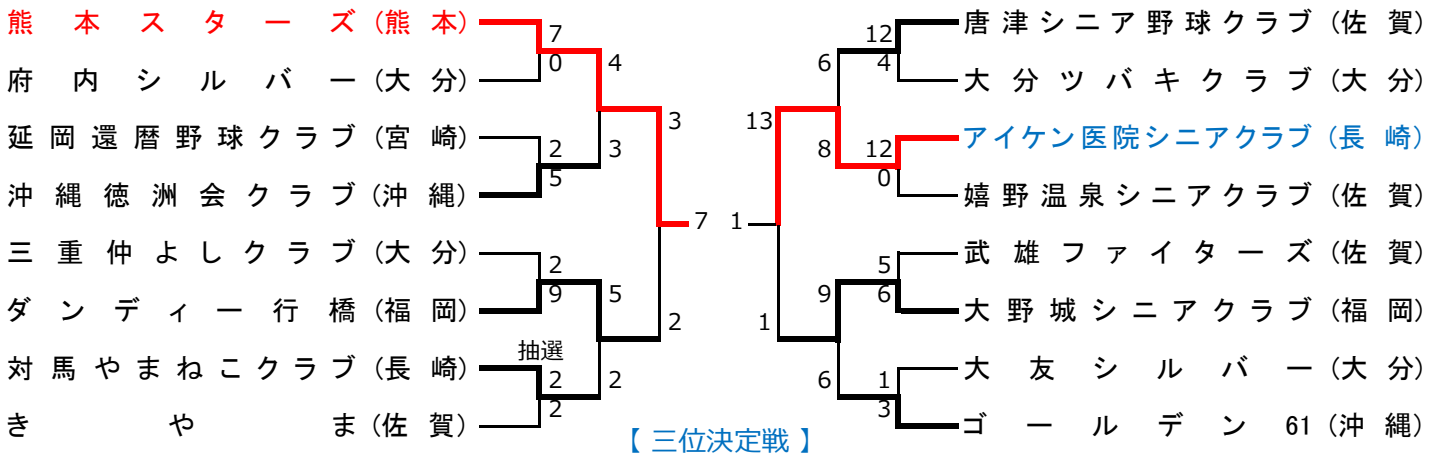

【三位決定戦】

ダンディー行橋 9-3 大野城シニアクラブ

敗者戦						
	府内シルバー	10-3	延岡還暦野球クラブ	嬉野温泉シニアクラブ	1-0	大分ツバキクラブ
	きやま	15-4	三重仲よしクラブ	大友シルバー	14-3	武雄ファイターズ
	きやま	9-6	府内シルバー	大友シルバー	8-0	嬉野温泉シニアクラブ

第5回大会　平成17年11月12日(土)～14日(月)　熊本県山鹿市　山鹿市菊鹿町運動広場ほか　3会場

福岡:2　佐賀:2　長崎:2　大分:4　熊本:3　宮崎:1　沖縄:2　7県＝16チーム

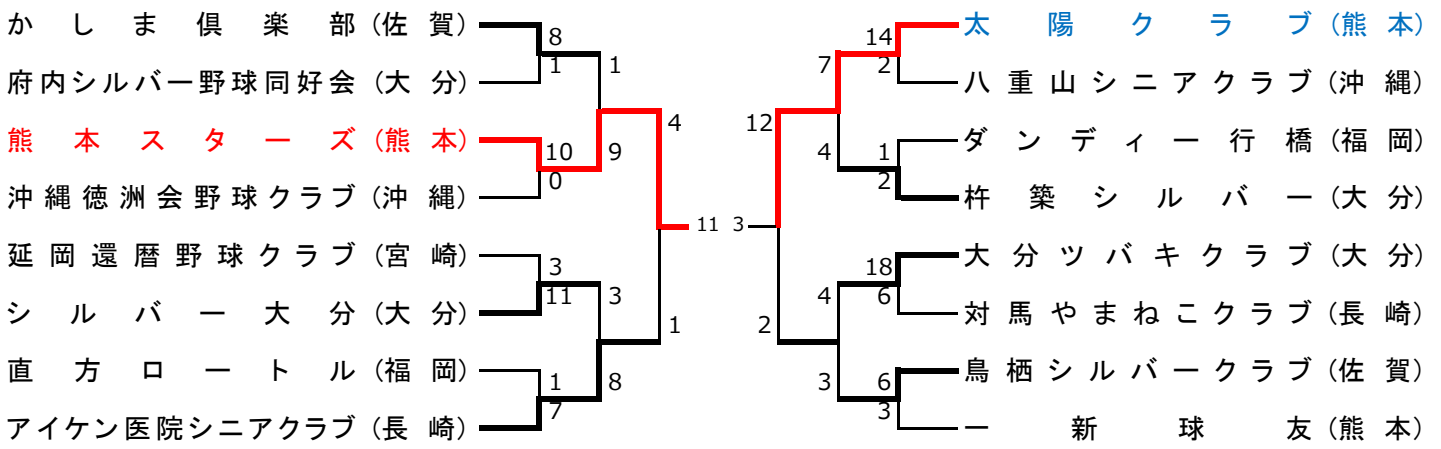

敗者戦						
	府内シルバー野球同好会	-	沖縄徳洲会野球クラブ	八重山シニアクラブ	-	ダンディー行橋
	延岡還暦野球クラブ	-	直方ロートル	対馬やまねこクラブ	-	一新球友

第6回大会　平成18年5月27日(土)～28日　福岡県行橋市　中山グラウンドほか　4会場

福岡:4　佐賀:2　長崎:1　大分:3　熊本:3　宮崎:1　沖縄:2　7県＝16チーム

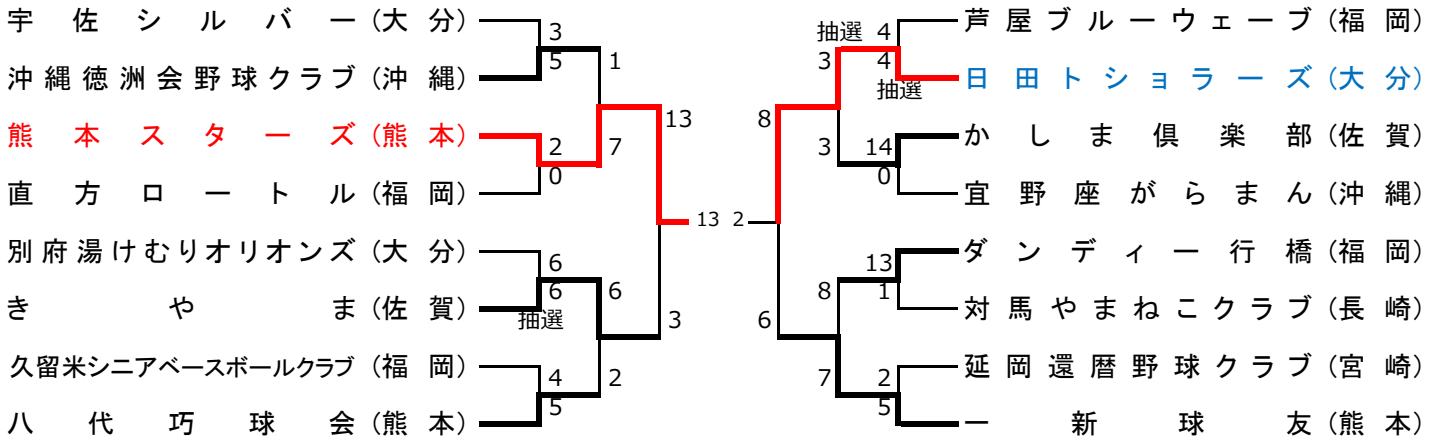

敗者戦						
	宇佐シルバー	-	直方ロートル	芦屋ブルーウェーブ	-	宜野座がらまん
	別府湯けむりオリオンズ	-	久留米シニア	対馬やまねこクラブ	-	延岡還暦野球クラブ

第7回大会　平成19年11月3日(土)～4日　宮崎県延岡市　西階野球場ほか　4会場

福岡:1　長崎:2　大分:5　熊本:4　宮崎:2　沖縄:2　6県＝16チーム

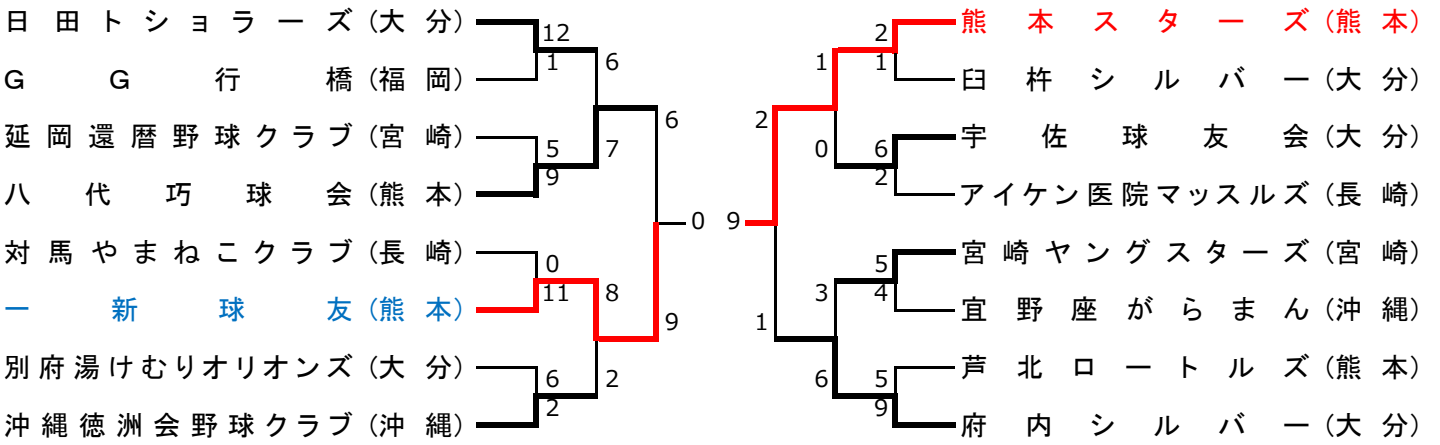

敗者戦						
	GG行橋	-	延岡還暦	臼杵シルバー	-	アイケン医院
	対馬やまねこ	-	別府湯けむり	宜野座がらまん	-	芦北ロートルズ

第8回大会　平成20年10月18日(土)～19日　大分県別府市　別府市民球場ほか　4会場

福岡:2　佐賀:2　長崎:2　大分:3　熊本:3　宮崎:2　沖縄:2　7県＝16チーム

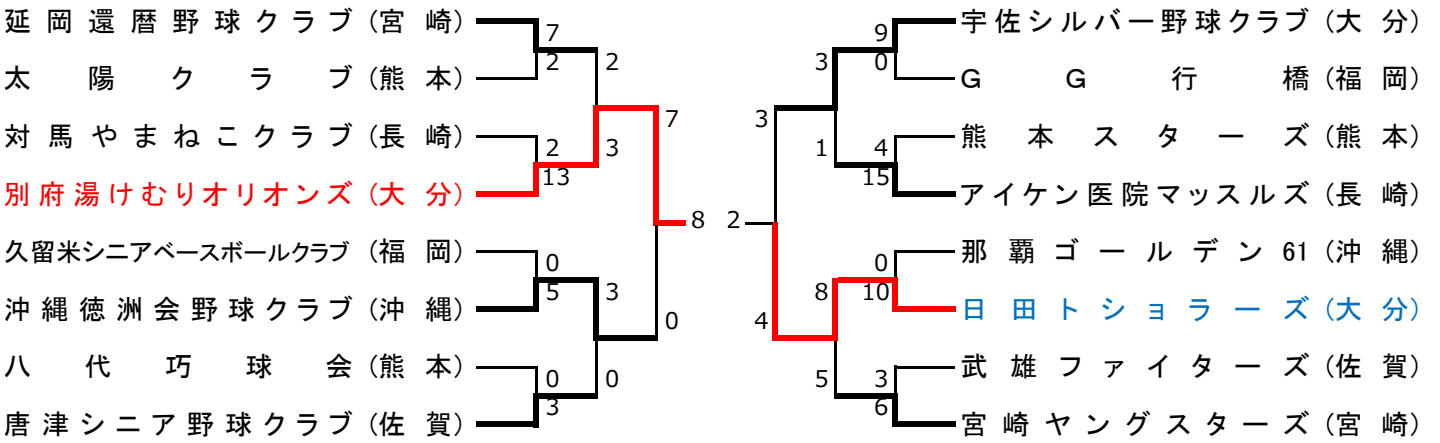

敗者戦						
	太陽クラブ	-	対馬やまねこ	GG行橋	-	熊本スターズ
	久留米シニア	-	八代巧球会	那覇ゴールデン	-	武雄ファイターズ

第9回大会　平成21年10月17日(土)～18日　佐賀県唐津市　唐津市野球場ほか　4会場

福岡:2　佐賀:2　長崎:2　大分:3　熊本:2　宮崎:1　鹿児島2　沖縄:2　8県＝16チーム

鹿児島県が初参加

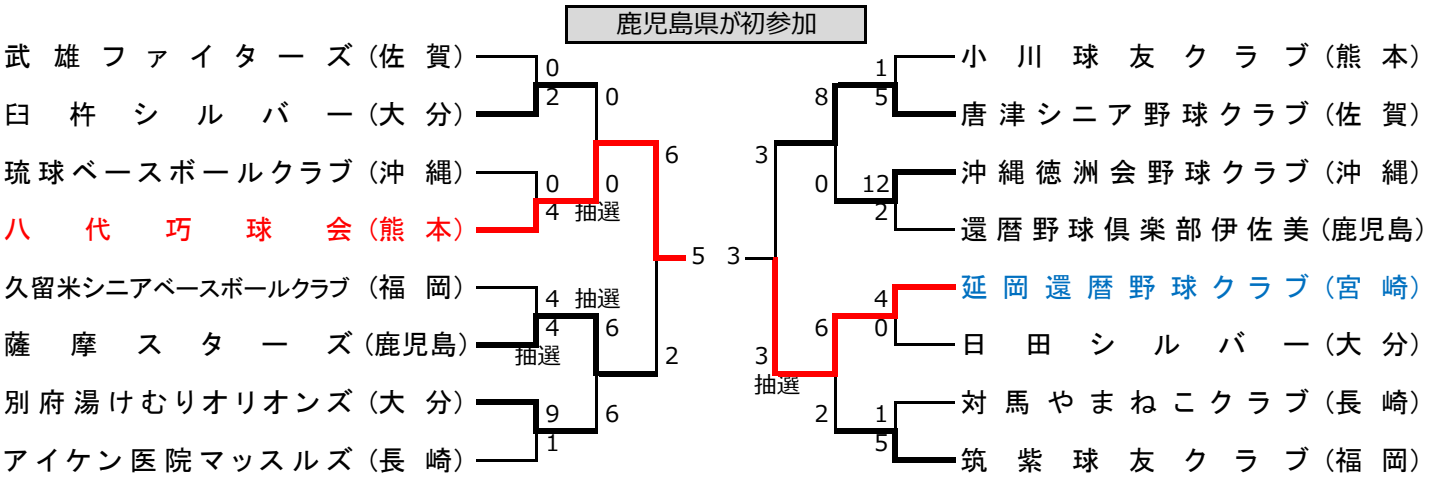

この年より敗者戦は中止

第10回大会　平成22年11月20日(土)～21日　沖縄県那覇市　セルラースタジアム那覇ほか　3会場

福岡:2　佐賀:2　長崎:2　大分:2　熊本:2　宮崎:2　鹿児島2　沖縄:2　8県＝16チーム

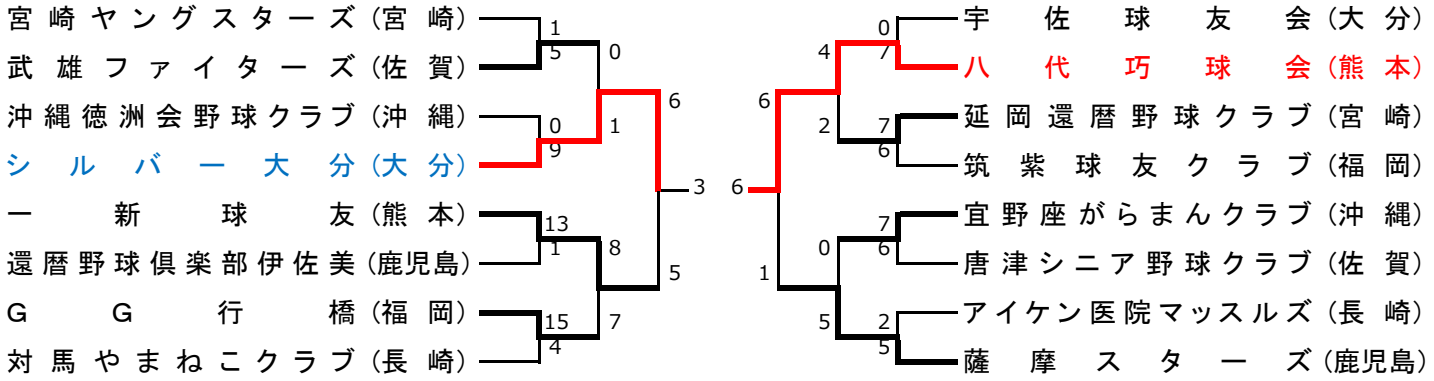

第11回大会　平成23年10月22日(土)～23日　長崎県佐世保市　佐世保野球場ほか　4会場

福岡:2　佐賀:2　長崎:2　大分:2　熊本:2　宮崎:2　鹿児島2　沖縄:2　8県＝16チーム

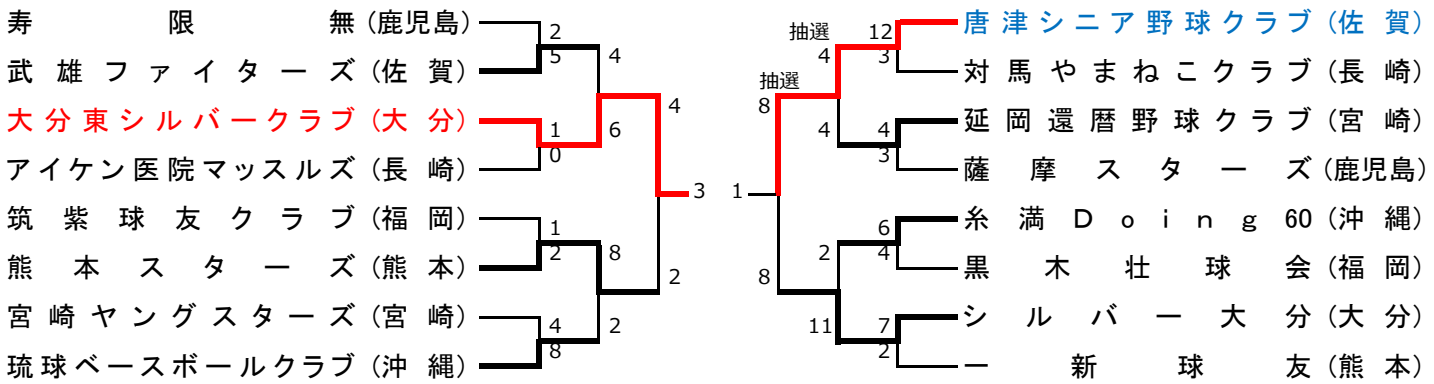

第12回大会　平成24年10月27日(土)～28日　熊本県山鹿市　山鹿市民球場ほか　4会場

福岡:2　佐賀:2　長崎:2　大分:3　熊本:2　宮崎:2　鹿児島2　沖縄:1　8県＝16チーム

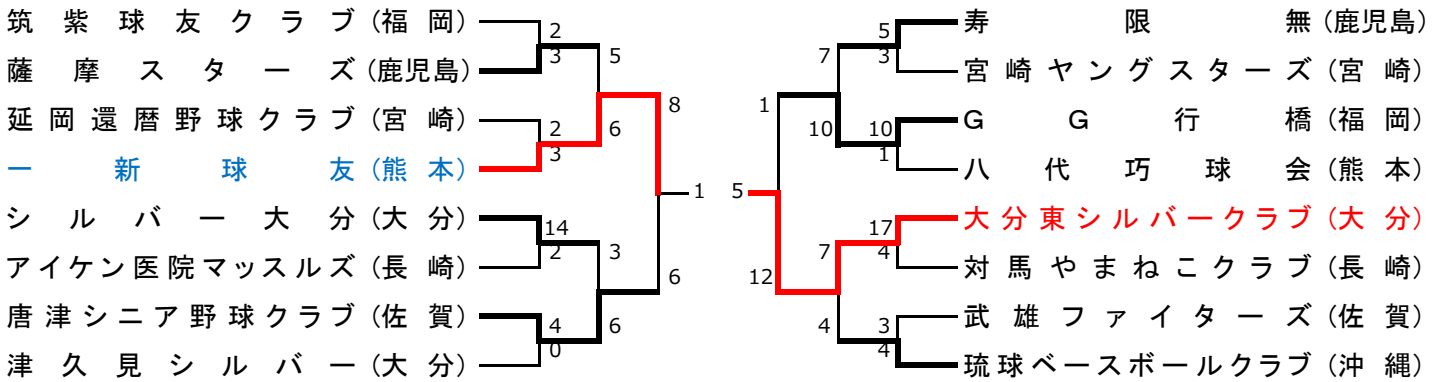

第13回大会　平成25年10月26日(土)～27日　鹿児島県鹿児島市　鹿児島市民球場ほか　4会場

◆第13回大会より大会名称が『九州還暦軟式野球選手権大会』に改称される◆

福岡:2　佐賀:2　長崎:1　大分:3　熊本:2　宮崎:1　鹿児島3　沖縄:2　8県＝16チーム

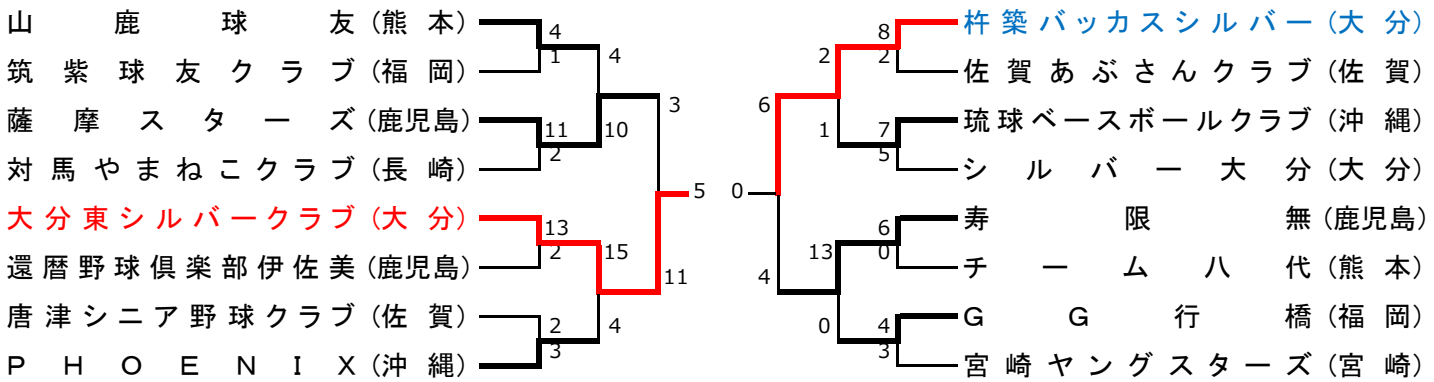

第14回大会　平成26年10月18日(土)～19日　福岡県直方市　中泉市民球場ほか　4会場

福岡:2　佐賀:2　長崎:2　大分:2　熊本:2　宮崎:2　鹿児島2　沖縄:2　8県＝16チーム

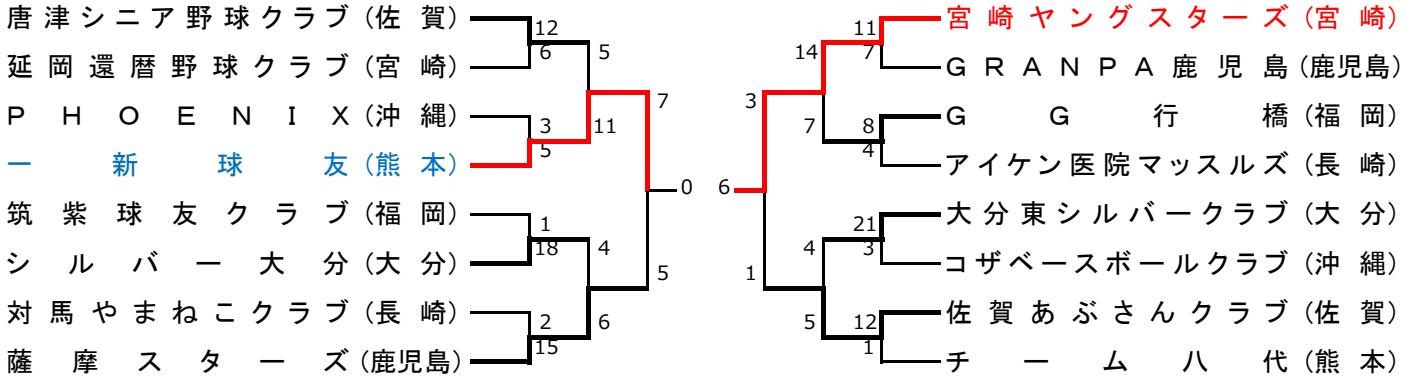

第15回大会　平成27年10月10日(土)～11日　宮崎県延岡市　西階野球場ほか　4会場

福岡:2　佐賀:2　長崎:2　大分:2　熊本:2　宮崎:2　鹿児島2　沖縄:2　8県＝16チーム

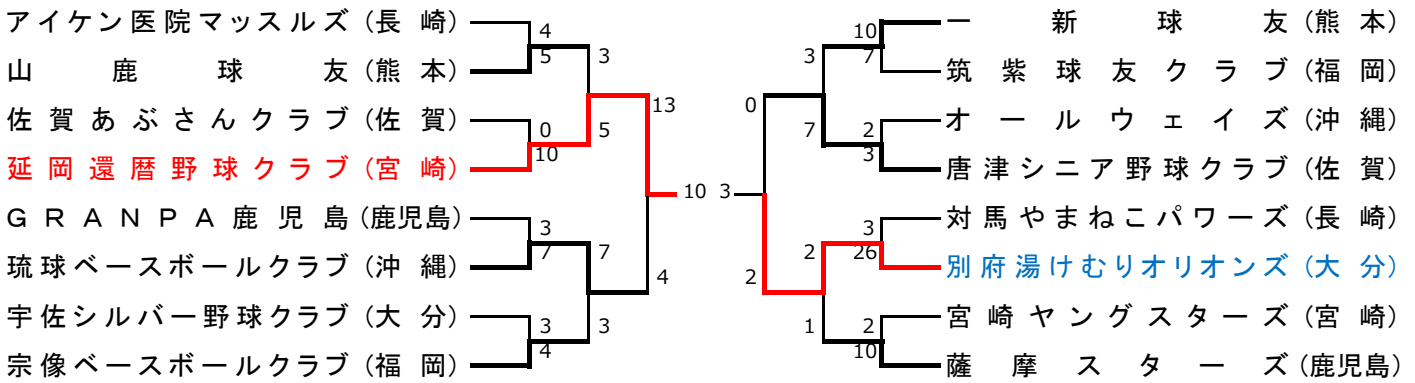

第16回大会　平成28年10月29日(土)～30日　大分県佐伯市　佐伯市運動公園野球場ほか　4会場

福岡:1　佐賀:2　長崎:2　大分:3　熊本:2　宮崎:2　鹿児島2　沖縄:2　8県＝16チーム

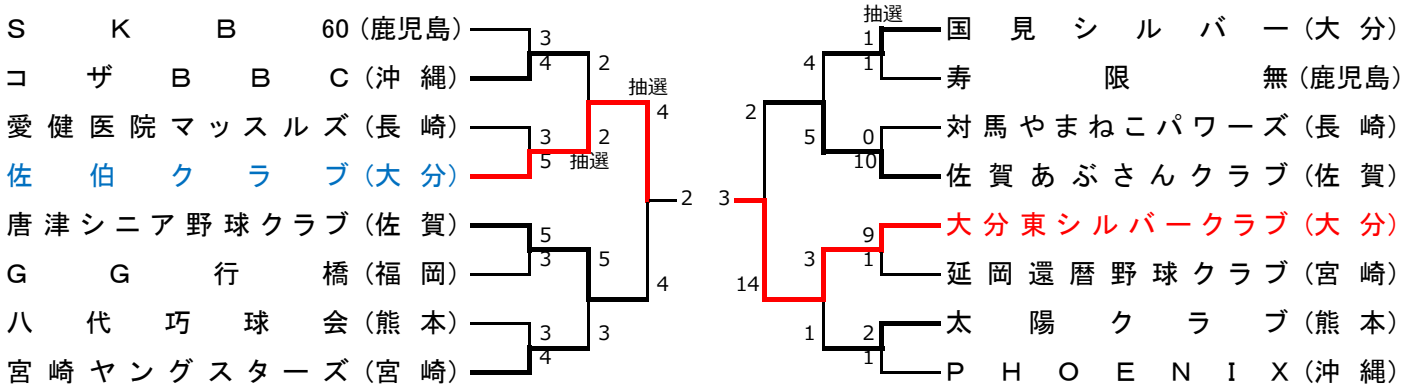

第17回大会　平成29年11月25日(土)～26日　佐賀県唐津市　唐津市民球場ほか　4会場

福岡:2　佐賀:2　長崎:2　大分:2　熊本:2　宮崎:2　鹿児島2　沖縄:2　8県＝16チーム

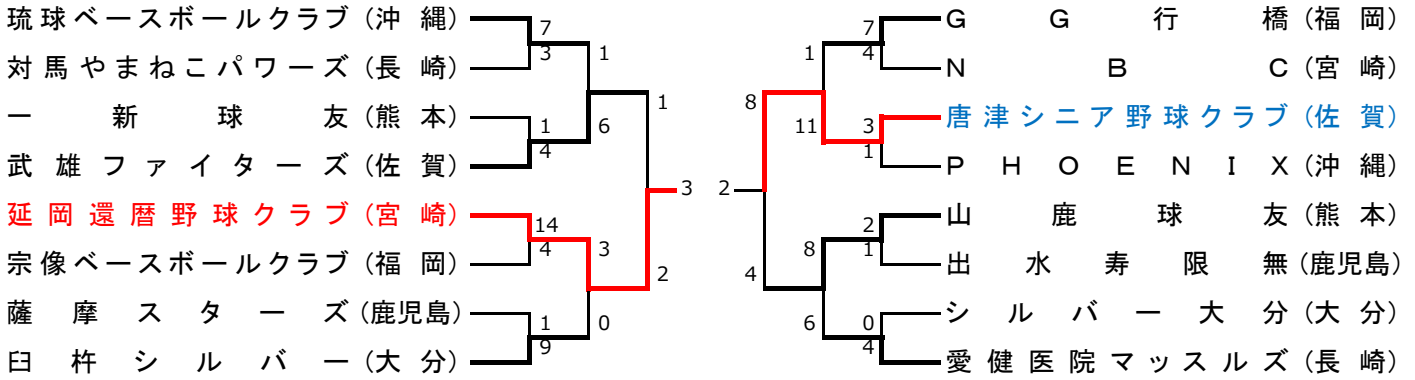

第18回大会　平成30年10月13日(土)～14日　沖縄県豊見城市・瀬長島野球場4面、宜野湾市営野球場（第2日）

福岡：2	佐賀：2	長崎：2	大分：2	熊本：2	宮崎：2	鹿児島2	沖縄：2	8県＝16チーム

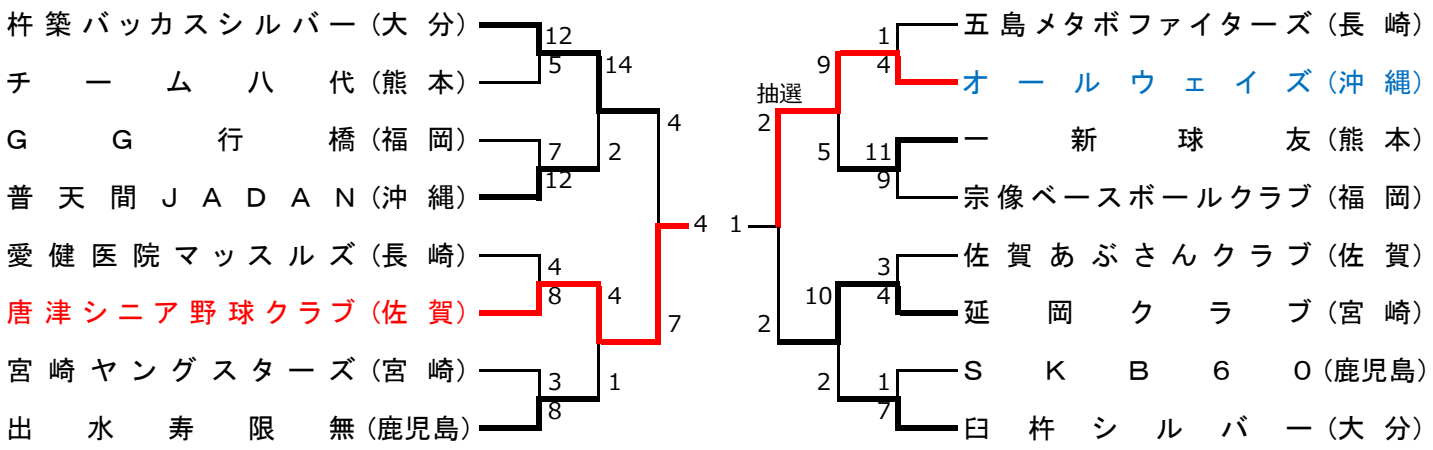

★ 第1回大会からの栄光の軌跡 ★

回	年	開催地	決勝戦スコア（第1回、第2回大会はA・Bの2パート制）
1	13	大分県三重町	Aパート 津久見シルバー（大分） 8-5 三重仲よしクラブ（大分）
			Bパート 唐津シニア野球クラブ（佐賀） 7-5 延岡還暦野球クラブ（宮崎）
2	14	佐賀県嬉野町	Aパート 宇佐シルバー野球クラブ（大分） 8-5 タートル水俣（熊本）
			Bパート 熊本スターズ（熊本） 6-3 ダンディー行橋（福岡）
3	15	沖縄県豊見城市	熊本スターズ（熊本） 4-0 三重球愛クラブ（大分）
4	16	長崎県対馬市	熊本スターズ（熊本） 7-1 アイケン医院シニアクラブ（長崎）
5	17	熊本県山鹿市	熊本スターズ（熊本） 11-3 太陽クラブ（熊本）
6	18	福岡県行橋市	熊本スターズ（熊本） 13-2 日田トショラーズ（大分）
7	19	宮崎県延岡市	熊本スターズ（熊本） 9-0 一新球友（熊本）
8	20	大分県別府市	別府湯けむりオリオンズ（大分） 8-2 日田トショラーズ（大分）
9	21	佐賀県唐津市	八代巧球会（熊本） 5-3 延岡還暦野球クラブ（宮崎）
10	22	沖縄県那覇市	八代巧球会（熊本） 6-3 シルバー大分（大分）
11	23	長崎県佐世保市	大分東シルバークラブ（大分） 3-1 唐津シニア野球クラブ（佐賀）
12	24	熊本県山鹿市	大分東シルバークラブ（大分） 5-1 一新球友（熊本）
13	25	鹿児島県鹿児島市	大分東シルバークラブ（大分） 5-0 杵築バッカスシルバー（大分）
14	26	福岡県直方市	宮崎ヤングスターズ（宮崎） 6-0 一新球友（熊本）
15	27	宮崎県延岡市	延岡還暦野球クラブ（宮崎） 10-3 別府湯けむりオリオンズ（大分）
16	28	大分県佐伯市	大分東シルバークラブ（大分） 3-2 佐伯クラブ（大分）
17	29	佐賀県唐津市	延岡還暦野球クラブ（宮崎） 3-2 唐津シニア野球クラブ（佐賀）
18	30	沖縄県豊見城市	唐津シニア野球クラブ（佐賀） 4-1 オールウェイズ（沖縄）
19	元	長崎県対馬市	-

近年の個人表彰	殊勲選手賞	敢闘選手賞	勝利監督賞
平成 27年 第15回	興梠 廣康（延岡）	佐藤 猛（別府）	沖米田 孝（延岡）
28年 第16回	池見 禎俊（大分東）	大地喜代美（佐伯）	後藤 昌測（大分東）
29年 第17回	松田 和巳（延岡）	田中 秀敏（唐津）	沖米田 孝（延岡）
30年 第18回	田中 秀敏（唐津）	西平 豊（ｵｰﾙｳｪｲｽﾞ）	下川 俊明（唐津）