# 第36回 全日本少年軟式野球・長崎県大会

| 会期 | 令和元年5月5日～6日 | 会場 | A:南島原市･北有馬ふれあい交流広場　B:南島原市･西有家みそ五郎公園　C:島原市営球場 |
|---|---|---|---|

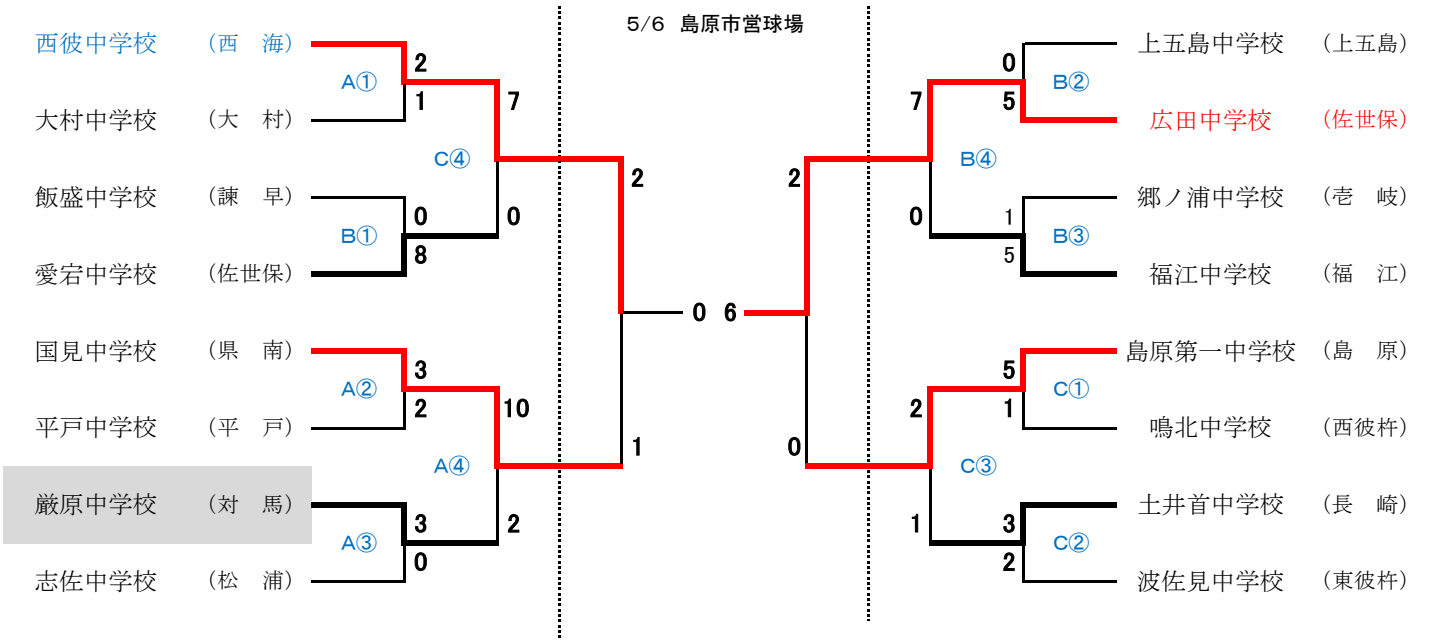


| 【一回戦】 A③ | 一 | 二 | 三 | 四 | 五 | 六 | 七 | 八 | 九 | 計 |
|---|---|---|---|---|---|---|---|---|---|---|
| 厳原中学校 | 1 | 0 | 0 | 1 | 0 | 0 | 1 | | | 3 |
| 志佐中学校 | 0 | 0 | 0 | 0 | 0 | 0 | 0 | | | 0 |

【本】船越

厳原は初回に先頭四球の東が投犠打二進後に捕逸で生還し先取点を挙げると、四回にも先頭田中の死球を二盗と高松の投犠打で三進後に船越の二ゴロで田中がスタートを切り２点目を奪った。さらに最終の七回には先頭の船越が左本塁打し点差を広げた。

守っては先発の田中が四回を投じ１安打２四球。船越が五六回を１安打２四球。東が最終七回を２四球を与えたが、３人とも三塁を踏ませること無く、バックも無失策で応えた。

【厳原中学校】

| | 打 | 安 | 点 | 球 |
|---|---|---|---|---|
| ③1 東 秀叡 (3) | 2 | 0 | 0 | 1 |
| ⑥ 松本 蒼和 (3) | 2 | 0 | 0 | 0 |
| ①53 田中 陽大 (3) | 2 | 1 | 0 | 1 |
| ② 高松 翔 (2) | 2 | 0 | 0 | 0 |
| ⑤15 船越 耀星 (3) | 3 | 1 | 2 | 0 |
| ⑦ 財部 真 (3) | 2 | 1 | 0 | 0 |
| H 原田竜之介 (3) | 1 | 0 | 0 | 0 |
| 7 鳥羽 崇礼 (3) | 0 | 0 | 0 | 0 |
| ⑧ 桐谷 凌羽 (3) | 3 | 0 | 0 | 0 |
| ④ 古瀬 賢弥 (3) | 3 | 1 | 0 | 0 |
| ⑨ 梅野 航大 (3) | 2 | 0 | 0 | 1 |
| 犠2振4残3併0 | 22 | 4 | 2 | 3 |

| 【二回戦】 A④ | 一 | 二 | 三 | 四 | 五 | 六 | 七 | 八 | 九 | 計 |
|---|---|---|---|---|---|---|---|---|---|---|
| 厳原中学校 | 1 | 0 | 1 | 0 | 0 | | | | | 2 |
| 国見中学校 | 1 | 0 | 4 | 5 | X | | | | | 10 |

【本】国見１　【三】国見１
【二】田中、国見１

初回の厳原は先頭四球を投犠打で二進後に田中の左二塁打で先取点。三回にも先頭の梅野が四球出塁。東が右前打で続き松本が確実に投犠打で二三塁。田中の遊内野安打で再びリードを奪ったが、四回以降は五回二死後に敵失走者のみ。

対する国見は初回に安打と四球の二死一三塁に中前同点打。三回には二死無走者から敵失と連続四球の満塁に遊越えテキサス打で三者生還。続く二塁打で４点目。四回にも二死から安打と２四球の満塁に４番が走者一掃の右三塁打。続く左２ランで５点を挙げ、８点差を付けた。

【厳原中学校】

| | 打 | 安 | 点 | 球 |
|---|---|---|---|---|
| ③13 東 秀叡 | 2 | 1 | 0 | 1 |
| ⑥ 松本 蒼和 | 1 | 0 | 0 | 0 |
| ⑤31 田中 陽大 | 2 | 2 | 2 | 0 |
| ② 高松 翔 | 2 | 0 | 0 | 0 |
| ①5 船越 耀星 | 2 | 0 | 0 | 0 |
| ⑦ 財部 真 | 2 | 0 | 0 | 0 |
| ⑧ 桐谷 凌羽 | 2 | 0 | 0 | 0 |
| ④ 古瀬 賢弥 | 1 | 0 | 0 | 0 |
| H 鳥羽 崇礼 | 1 | 0 | 0 | 0 |
| ⑨ 梅野 航大 | 0 | 0 | 0 | 1 |
| H 原田竜之介 | 1 | 0 | 0 | 0 |
| 犠2振1残3併0 | 16 | 3 | 2 | 2 |